DS44/1®

Sete for traktor og kompaktmaskiner

GRAMMER

TEKNISKE DATA
DS44/1B Vario PVC®

DS44-1 leveres kun i PVC og kan tilpasses de fleste eldre traktorer. Justerbar vinkel på festebraketten gjør at setet også kan monteres i traktorer med skrått gulv.

Mekanisk fjæring

Manuell vekt-justering

Utstyr og funksjoner ● Standard ○ Tilleggsutstyr

	DS44/1B® Vario
Varenummer	141340
Fjæring Mekanisk	●
Fjæringsvei 80 mm	●
Glideskinner 150 mm u/kulelager	●

	DS44/1B® Vario
Vektjustering Manuell 50 - 130 kg	●
TILLEGGSUTSTYR	
Setebelte	245610
Setetrekk	500460

Målskisse (for montering)

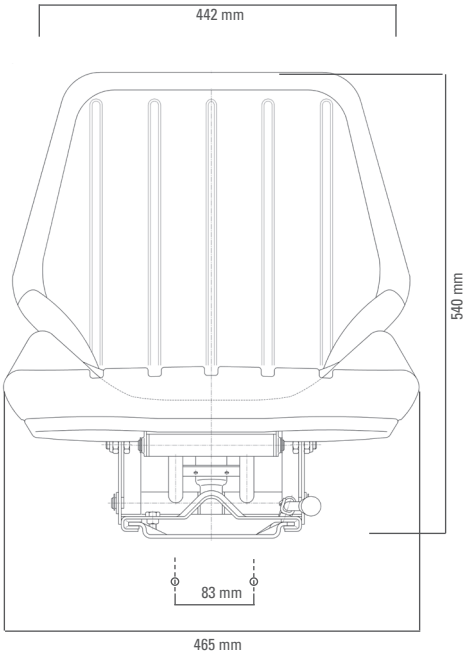

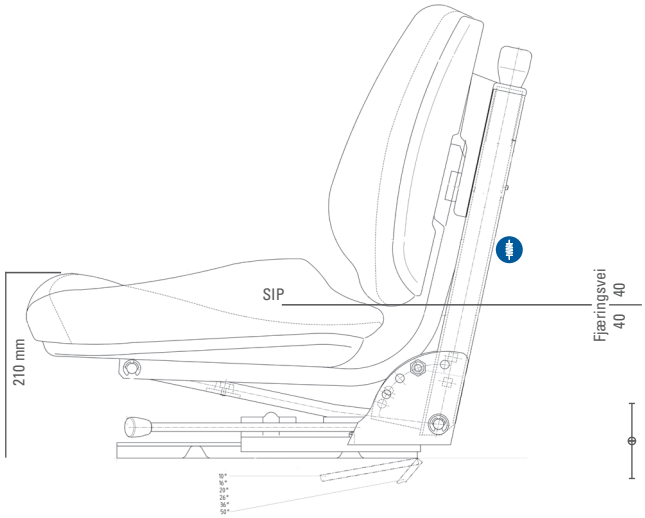

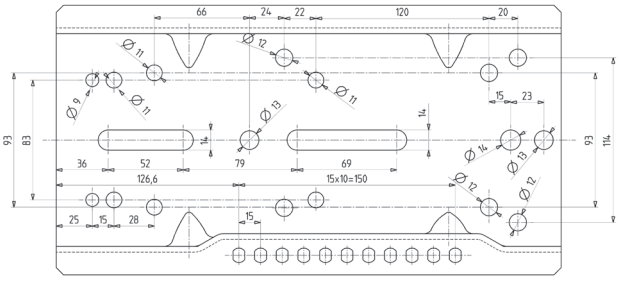

Alle mål er oppgitt i mm.
Forbehold om feil eller endringer uten varsel

02/2020 © GRAMMER AG