ROADTIGER®
COMFORT

reddot award 2019
winner

GRAMMER

TEKNISKE DATA
ROADTIGER® COMFORT

Luftfjæring

Komfort modellen

Roadtiger Comfort er en helt ny luftfjæret stol fra beregnet for lastebil. Den oppfyller alle krav til en moderne førerstol. Luftstyrt sidestøtte i ryggen og korsryggstøtte i to høyder. Ryggvinkeljustering på to steder, nede og midt i ryggen. Hurtigsenk gir rask og enkel inn og utstigning. 3-punkt setebelte med høyderegulering. Seteputen kan justeres i lengderetning og vinkling. En justerbar støtdemper gir best mulig komfort. Setet er i tillegg utstyrt med passivt klimasystem og 2-trinns varme. Armlener kan leveres som tilleggsutstyr.

Automatisk vektinnstilling · Luftstyrt korsryggstøtte · Justerbar støtdemper · Horisontalfjæring · Passivt klimasystem

Setevarme 2-trimm · Luftstyrt sidestøtte · Justerbar vinkel øvre del av ryggen · Høydejustering setebelte · Ryggvinkeljustering

Features ● Standard ○ Optional

	ROADTIGER® COMFORT MSG115/933
Varenummer	599090
Luftfjæring	●
(1) **Støtdemper** justerbar 4-trinn	●
Fjæringsvei 55 mm	●
(2) **Høydejustering**145 mm	●
Automatisk vektinnstilling 50 - 190 kg	●
(3) **Glideskinner** 220 mm	●
(4) **Hurtigsenk**	●
(5) **Horisontalfjæring** 25 mm	●
(6) **Tilt innstilling**	●
(7) **Integrert nakkestøtte**	●
(8) **Justering ryggvinkel**	●

	ROADTIGER® COMFORT MSG115/933
(10) **Luftstyrt vinkel justeing** øvre del av seteryggen	●
(9) **Justering ryggvinkel** (øvre hendel)	●
(11) **Luftstyrt korsryggstøtte**	●
(12) **Justerbar sidestøtte i ryggen**	●
(13) **Justerbar seteputelengde,** 60 mm, 6 trinn	●
Passivt klimasystem	●
(14) **Setavarme** 2 trinn	●
(15) **Integrert 3-punkt setebelte**	●
(16) **Høydejustering setebelte,** 60 mm, 3 trinn	●
Setetrekk i stoff	●
TILLEGGSUTSTYR	
(17) **Armlener,** oppfellbare, justerbar vinkel	○

Målskisse (for montering)

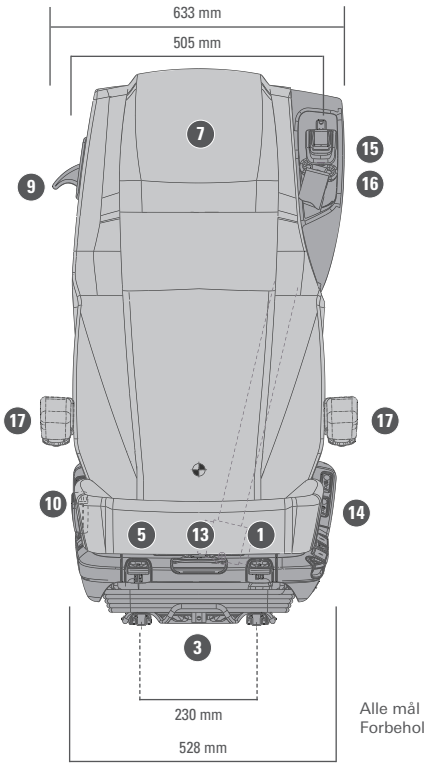

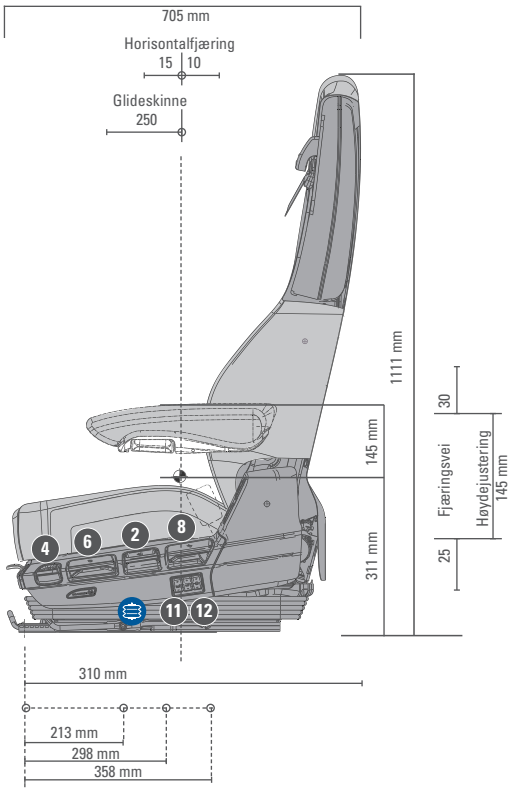

Alle mål er oppgitt i mm.
Forbehold om feil eller endringer uten varsel

02/2020 © GRAMMER AG